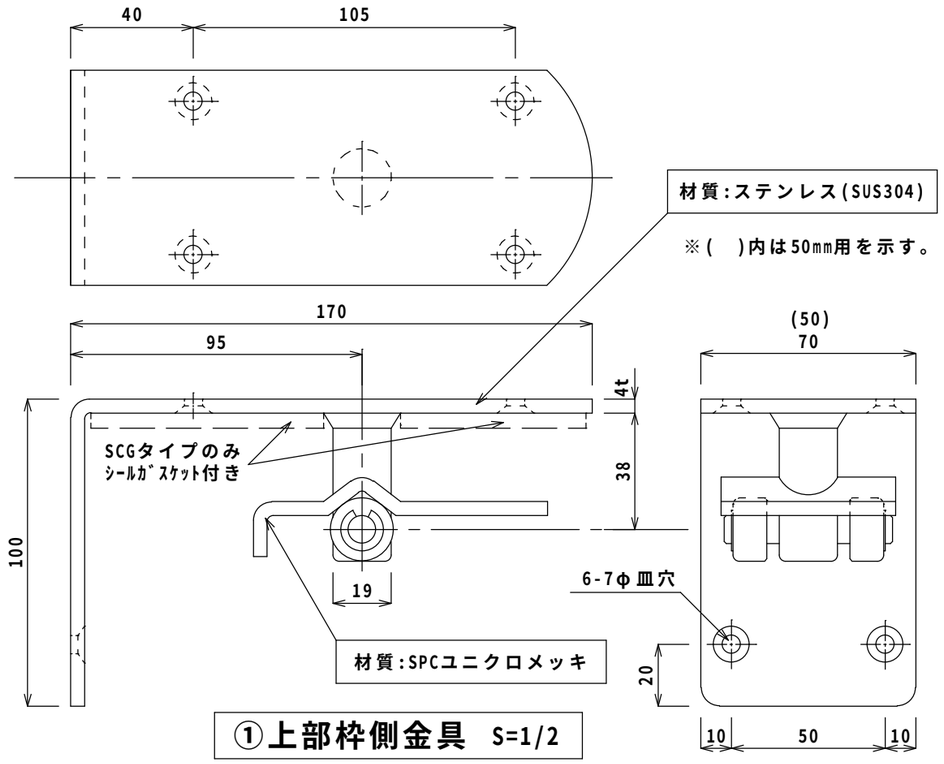

①上部枠側金具　S=1/2

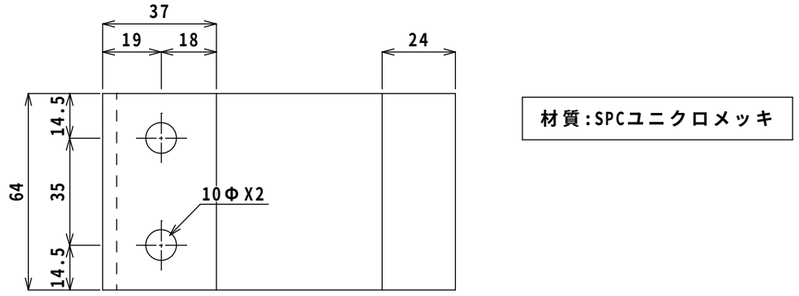

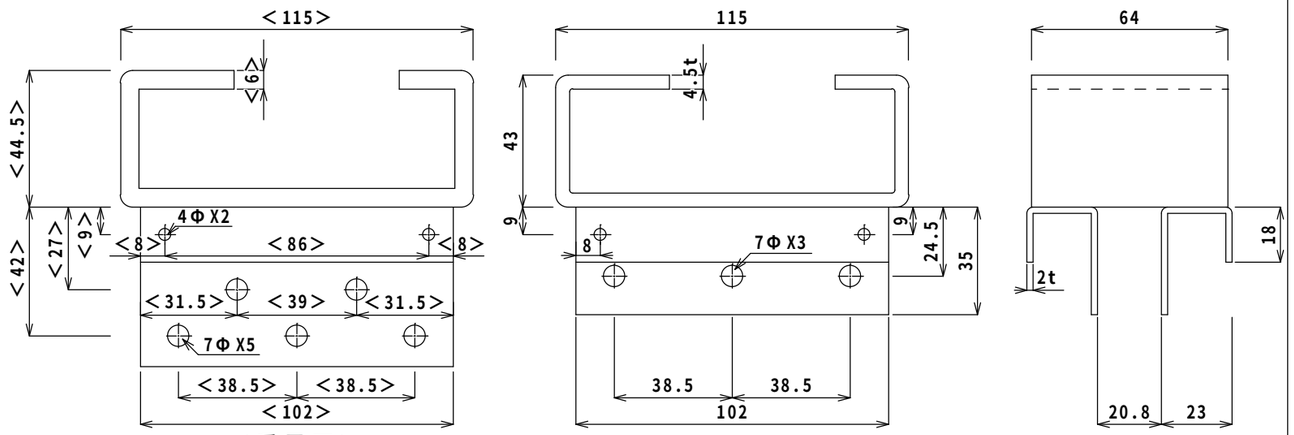

＜重量用＞

②上部ドア側金具　S=1/2

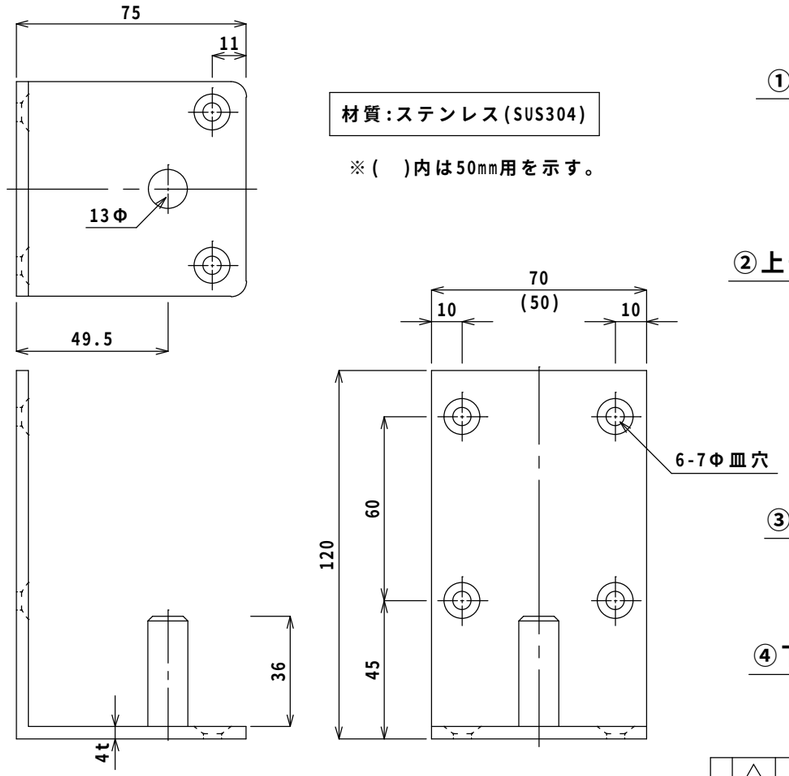

③下部枠側金具　S=1/2

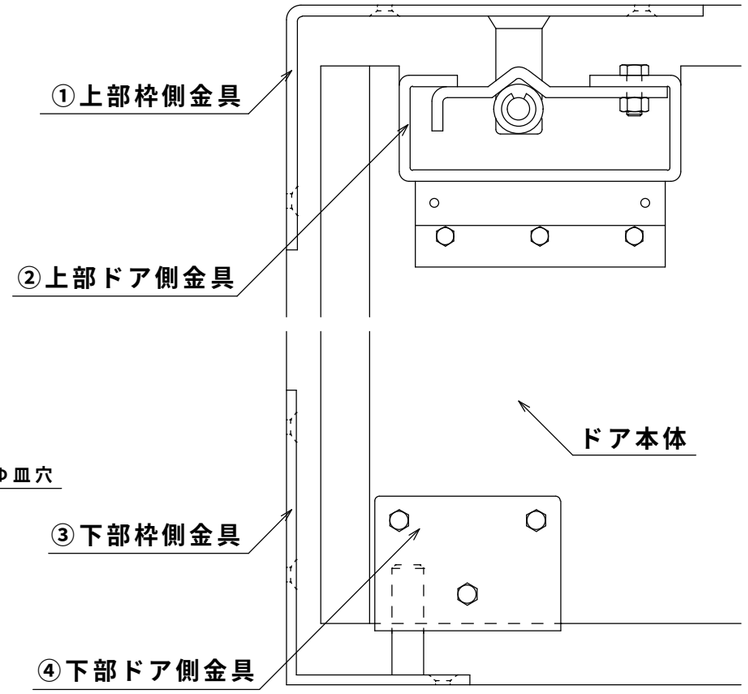

金具組合わせ図

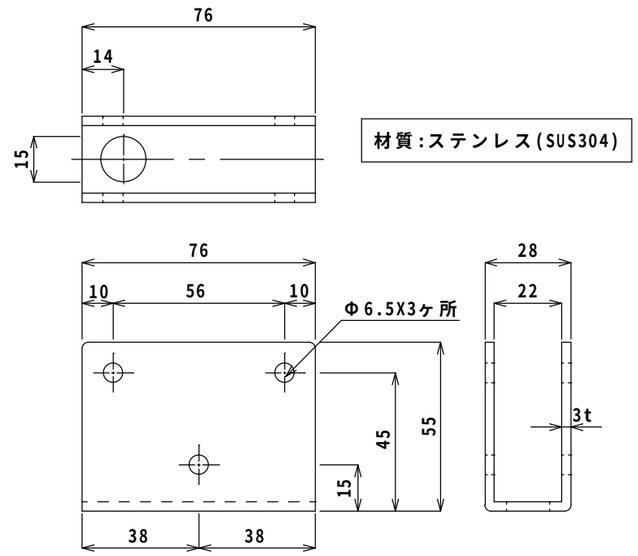

④下部ドア側金具　S=1/2

訂正	△		部品名	種別	作成日	株式会社スインク	スケール
	△		金　具			照査 担当 設計	図番
	△		(SCP・AL・FR・VP・PP・SCG)	コード	年　月　日		
	△						
	△						